型号	电压	空载参数		负载参数			电机长度
		Free-Load Parameter		Load Parameter			
Model	Voltage	转速(±10%)	电流	转矩	转速(±10%)	电流	Length
		Speed	Current	Torque	Speed	Current	
	VDC	r/min	A	N.m	r/min	A	mm
54ZYT075-1241	12	4100	≤0.6	0.07	3250	≤1.85	≤75
54ZYT081-2468	24	6800	≤0.7	0.1	3300	≤6	≤81
54ZYT094-3834	38.2	3400	≤0.2	0.15	2800	≤1.85	≤94
54ZYT104-3837	38.2	3700	≤0.23	0.18	3050	≤2.5	≤103.6
54ZYT113-3031	30.3	3100	≤0.3	0.22	2500	≤3	≤113.1
54ZYT126-2432	24	3250	≤0.4	0.26	2600	≤4.5	≤125.8
54ZYT145-3032	30.3	3200	≤0.8	0.35	2700	≤4	145

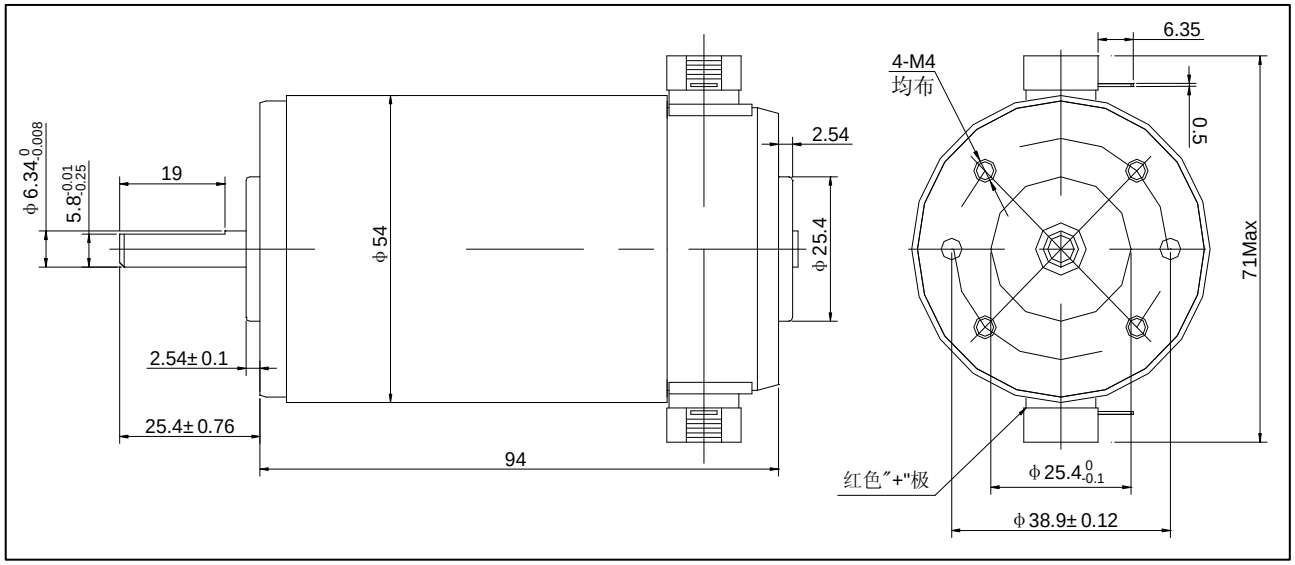

54ZYT094-3834