型号	电压	空载参数		负载参数			电机长度
		Free-Load Parameter		Load Parameter			
Model	Voltage	转速(±10%)	电流	转矩	转速(±10%)	电流	Length
		Speed	Current	Torque	Speed	Current	
	VDC	r/min	A	N.m	r/min	A	mm
52ZYT078-2432	24	3300	≤0.25	0.05	2600	≤1	78
52ZYT089-2437	24	3700	≤0.48	0.2	3100	≤2.5	89
52ZYT095-3045	30	4500	≤0.35	0.1	3900	≤2.2	95
52ZYT104-2440	24	4000	≤0.6	0.2	3200	≤5	104
52ZYT126-4855	48	5200	≤0.5	0.3	4300	≤4.6	126
52ZYT145-3032	30.2	3200	≤0.45	0.35	2700	≤5	145
52ZYT145-3032	30.2	3200	≤0.45	0.35	2700	≤5	145

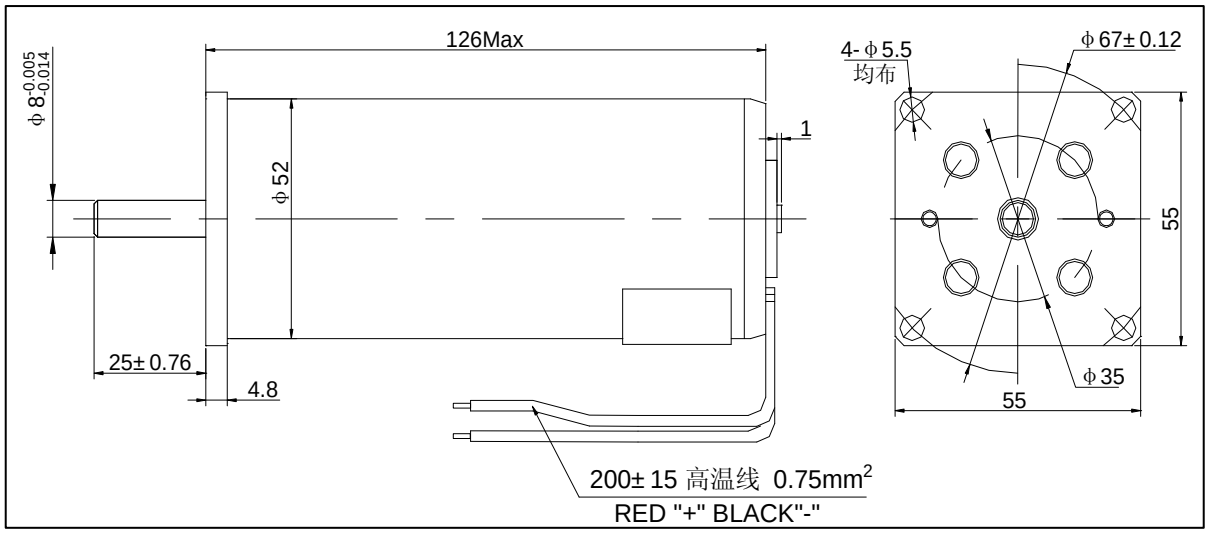

52ZYT126-4855

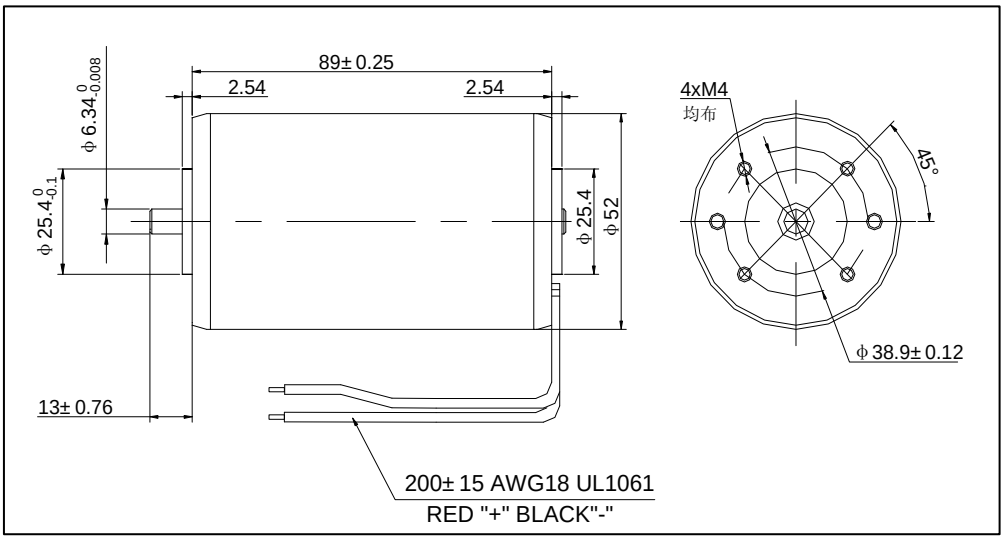

52ZYT089-2437